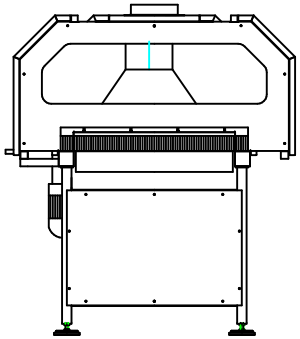

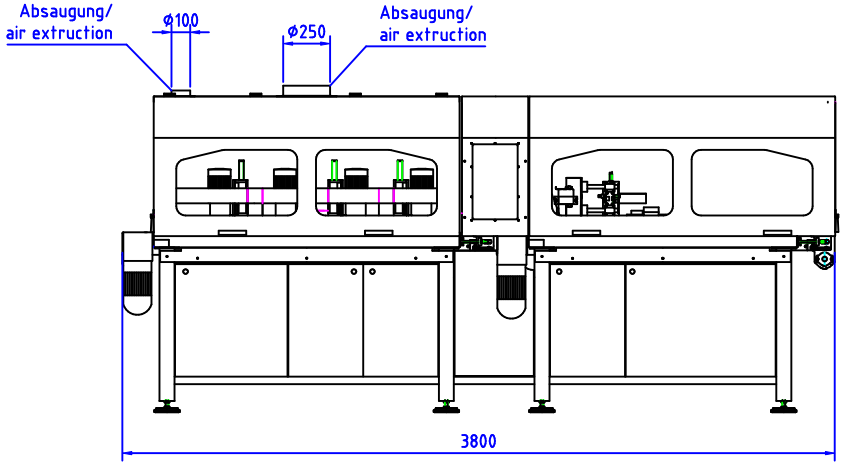

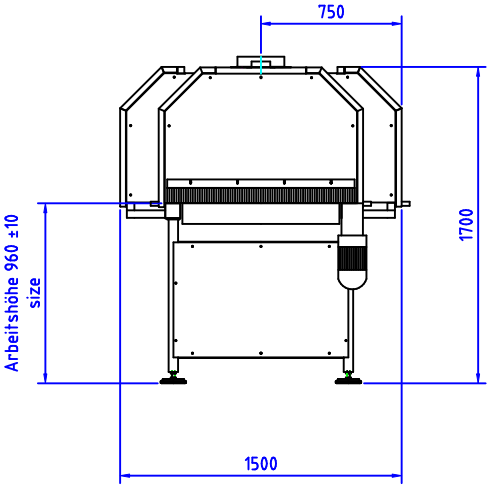

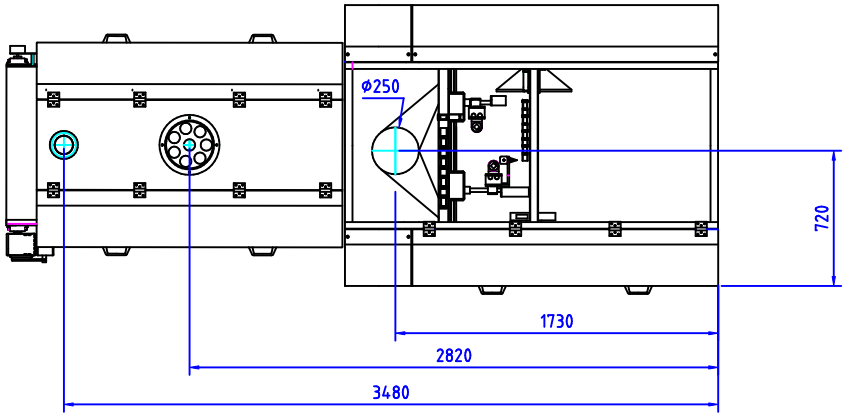

Luftgeschwindigkeit (min.) = 35 m/s
air velocity

Volumenstrom = 6200 qm/h
volume flow rate

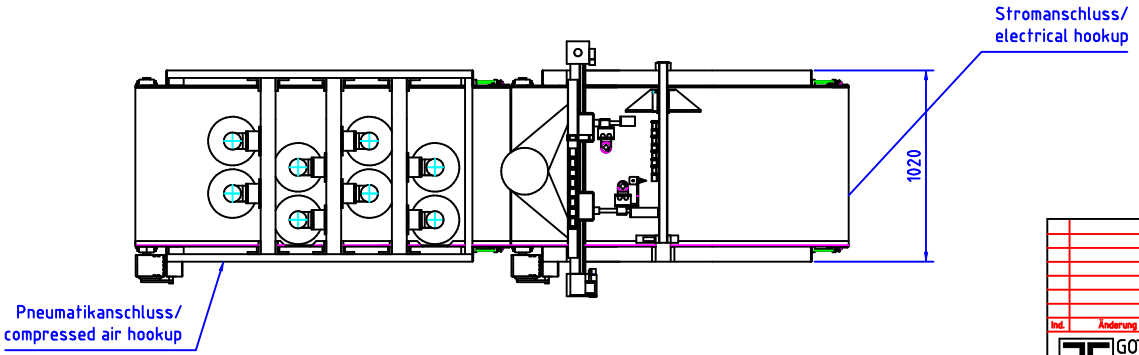

				Diese Zeichnung ist unser Eigentum. Jede Vervielfältigung, Verwertung oder Mitteilung an dritte Personen ist strafbar und wird gerichtlich verfolgt (Urhebergesetz BGB)		zul. Abweichung	Menge:	Gewicht:
							Werkstoff:	
					Datum / Name	Benennung		
				Bearb.	21.03.2005 Lütjerath	CBS 3800-L		
				Gepr.				
Ind.	Änderung	Datum	Name					
GOTTSCHILD GmbH Weststr.87 33790 Halle/Westfalen						Zeichnungs-Nr.		Maßstab 1:20
						Ers. für:		Format A4