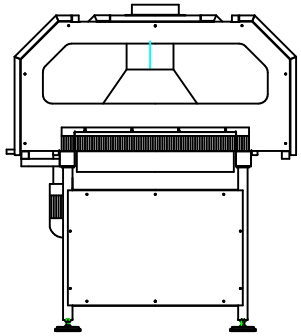

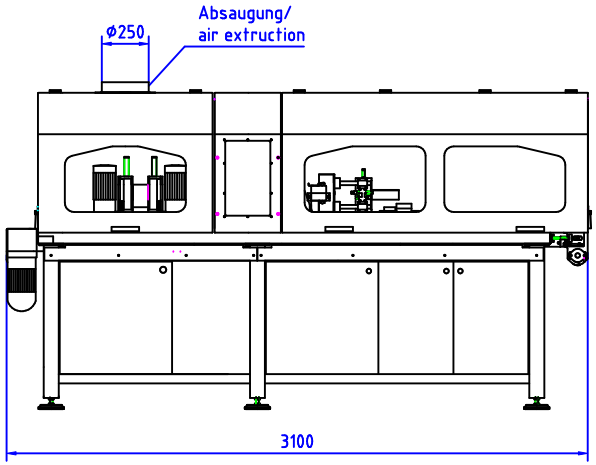

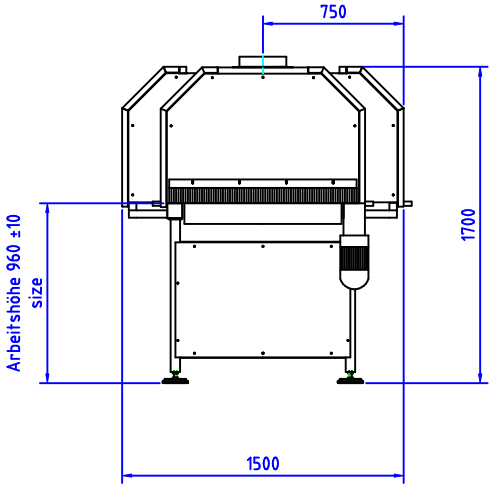

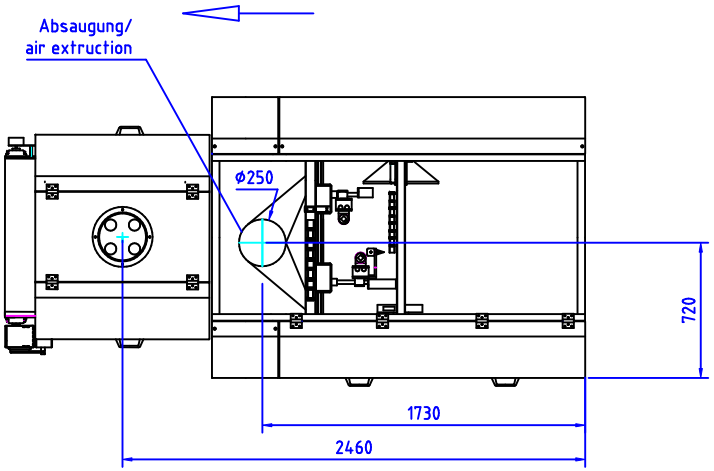

Luftgeschwindigkeit (min.) = 35 m/s
air velocity

Volumenstrom = 6200 qm/h
volume flow rate

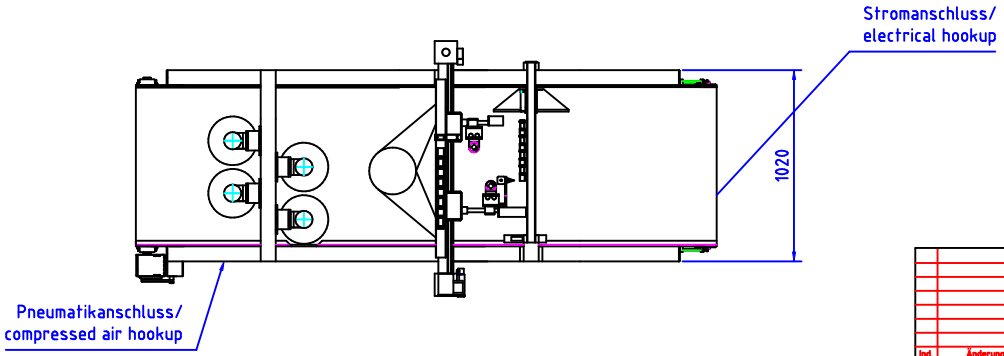

				Diese Zeichnung ist unser Eigentum. Jede Vervielfältigung, Verwertung oder Mitteilung an dritte Personen ist strafbar und wird gerichtlich verfolgt (Urhebergesetz BGB)		zul. Abweichung	Menge:	Gewicht:	
							Werkstoff:		
					Datum	Name	Benennung		
				Bearb.	31.03.2005	Lütjerath	CBS 3100-L		
				Gepr.					
Ind.	Änderung	Datum	Name						
GOTTSCHILD GmbH Weststr.87 33790 Halle/Westfalen							Zeichnungs-Nr.		Maßstab 1:20
							Ers. für:		Format A4