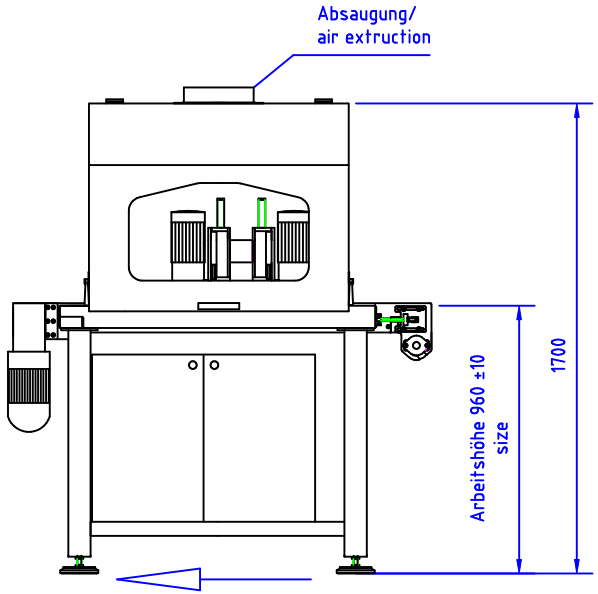

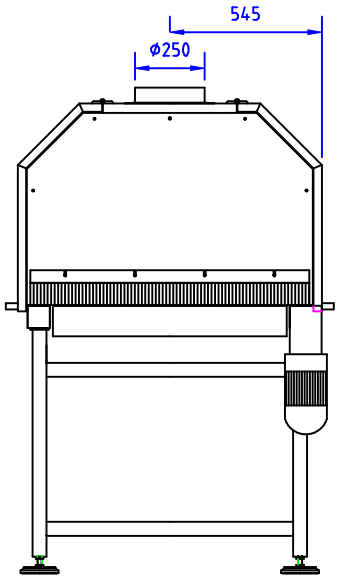

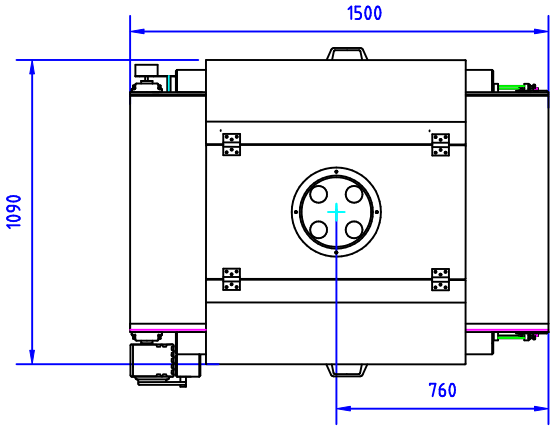

Luftgeschwindigkeit (min.) = 35 m/s
air velocity

Volumenstrom = 6200 qm/h
volume flow rate

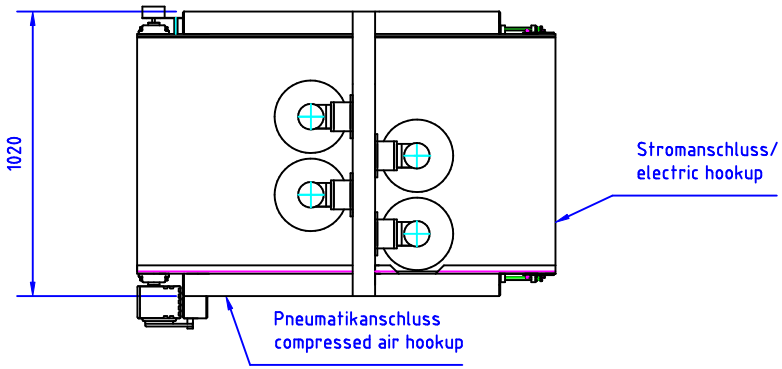

Ind.	Änderung	Datum	Name

Diese Zeichnung ist unser Eigentum. Jede Vervielfältigung, Verwertung oder Mitteilung an dritte Personen ist strafbar und wird gerichtlich verfolgt (Urhebergesetz BGB)

	Datum	Name
Bearb.	31.03.2005	Lütjerath
Gepr.		

zul. Abweichung | Menge: | Gewicht:
Werkstoff:

Benennung
BSD 1500-L

GOTTSCHILD GmbH
Weststr.87
33790 Halle/Westfalen

Zeichnungs-Nr.
Ers. für:
Maßstab
Format A3